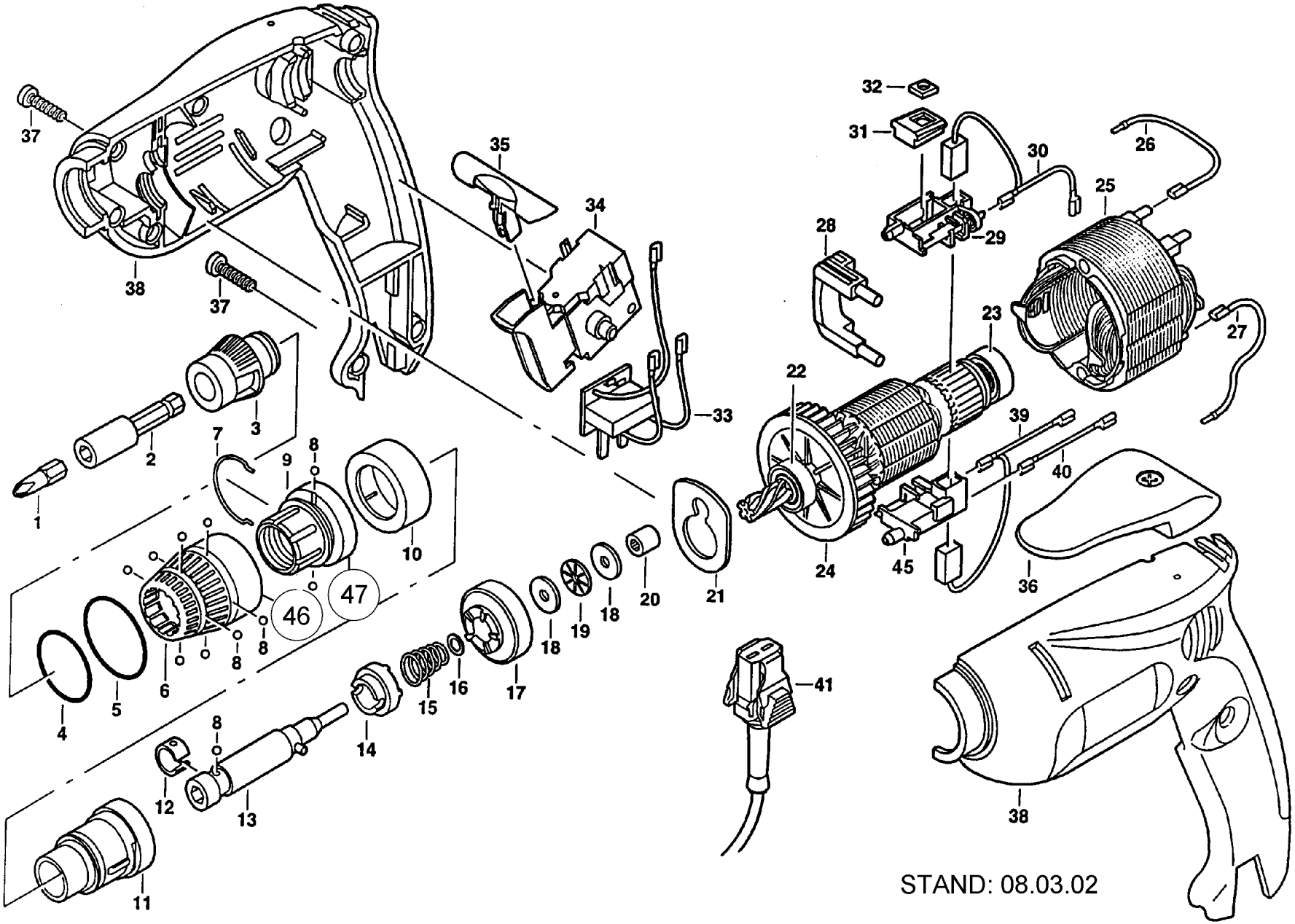
37
38
37
35
34
33
32
31
30
26
25
29
28
23
27
22
39
40
24
45
36
21
20
18
19
18
17
16
15
14
41
38
1
2
3
7
8
9
10
46
47
8
8
6
5
4
8
12
13
11
STAND: 08.03.02

Pos	Teilenummer	Benennung	Preis in €	Menge	Me	Verschleißteile
1	23706	"BIT PH.1/4"", GR."-		1	St	X
2	47084	HALTER-VERSCHLEISSTEIL		1	St	X
3	46875TKD	TIEFENANSCHLAG-		1	St	X
4	46993	O-RING		1	St	X
5	46873	O-RING		1	St	X
6	46872	EINSTELLHÜLSE		1	St	X
7	46874	SPANNBÜGEL		1	St	
8	11504	STAHLKUGEL 4 MM		1	St	
9	46869	GEWINDEHÜLSE		1	St	X
10	46914	GEHÄUSERING 46581/46915		1	St	X
11	48311TKD	ADAPTIONSHÜLSE 46877		1	St	X
12	46882	BLATTFEDER		1	St	
13	46880	SCHRAUBSPINDEL		1	St	
14	48389	KUPPLUNGSRING		1	St	
15	46892	DRUCKFEDER		1	St	
16	16922	DISTANZSCHEIBE		1	St	
17	46883	KUPPLUNGS- HOHLRAD		1	St	
18	46889	AXIALSCHEIBE		1	St	
19	46890	AXIAL-NADELKRANZ		1	St	
20	46596	SINTERLAGER		1	St	
21	46232	LAGERBLECH		1	St	
22	46546	KUGELLAGER		1	St	
23	29259	KUGELLAGER		1	St	
24	47376	ANKER KPL.+ LAGER AB		1	St	
25	35006	STATOR MAXX POWER		1	St	
26	46687	LITZE/ SCHWARZ 190 MM		1	St	
27	48663	LITZE/ GELB 140 MM		1	St	
28	46823	LITZENBRÜCKE		1	St	
29	47390	KOHLEH.+KOHLEB/ M. LITZE 100		1	St	X
30	46989	KOHLEBÜRSTE		1	St	X

Pos	Teilenummer	Benennung	Preis in €	Menge	Me	Verschleißteile
31	47382	GÜRTELHAKENGEGENHALTER		1	St	
32	45580	MUTTER M 5		1	St	
33	46900	ENTSTÖRMODUL		1	St	
34	47196	ELEKTRONIKSCHALTER KPL.		1	St	
35	46824	UMSCHALTSTÖßEL		1	St	
36	47146	GÜRTELHAKEN		1	St	X
37	45983	LINSENSCHRAUBE		1	St	
38	47383	GEHÄUSE		1	St	X
39	46990	KOHLEBÜRSTE		1	St	X
40	46841	LITZE/ GELB - 60MM		1	St	
41	27280	NETZKABELMODUL		1	St	X
45	47392	KOHLEH.+KOHLEB./ M. LITZE 60MM		1	St	X
46	46871TKD	EINSTELLHÜLSE		1	St	X
47	46868TKD	GEWINDEHÜLSE		1	St	X